Serrure 682 M23
Haute Sûreté

Batteuse fixée par écrou M23 avec protection anti-perçage

1 sortie de clé à 0°, rotation pour ouvrir 90° vers la droite ou 90° vers la gauche

(Photo de présentation avec entretoise de 7mm Ø30)

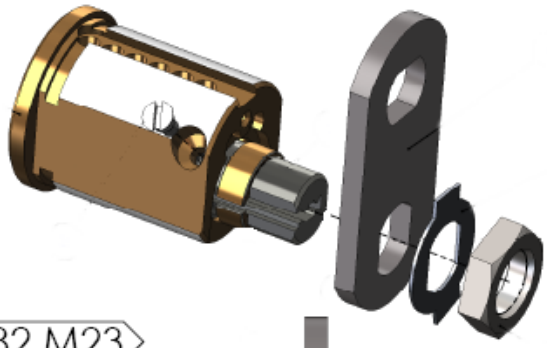

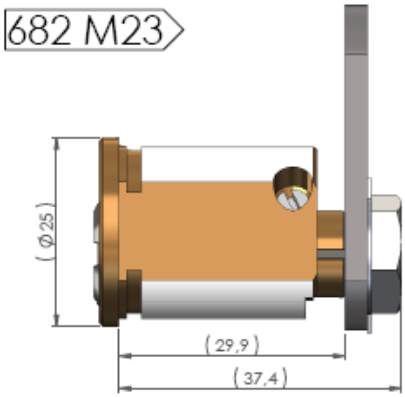

Excentration du rotor :	3 mm
Section du stator :	M29 // 19
Entraînement par rotor :	M10 // 8

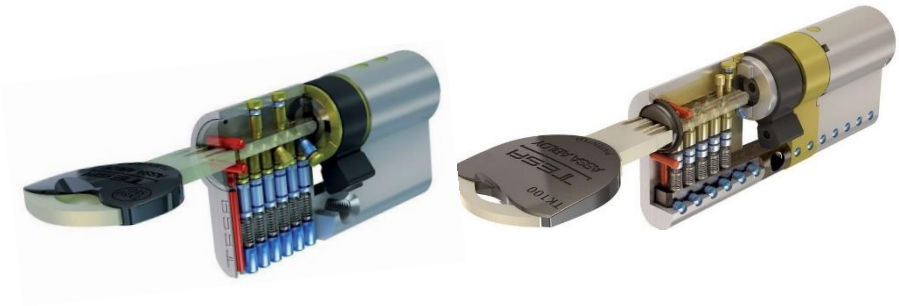

Références :

-Pour système **TX80 : TX82330N13** 90°D ou **TX82330N19** 90°G

-Pour système **TK100 : TK12330N13** 90°D ou **TK12330N19** 90°G

Livrable en association avec des cylindres format Europe TK100 OU TX80 sous même numéro ou sous même passe

Différents modèles de came disponibles : plates, coudées, crochet, à plot …

TESI – « Les Bients » - F-61240 MARMOUILLE - Tél : 02 33 81 12 12 - Fax : 02 33 81 12 10 - www.tesi.fr